ホーシン 足場ブラケットシリーズ
施工事例集

アルミ製 垂直傾斜面用足場ブラケット

アルウォーク

垂直・傾斜面での足場設置を効率化。
軽量で持ち運びやすい垂直傾斜面用の足場ブラケットです。

充実の
取付オプション

国土交通省新技術情報提供システム
NETIS 登録
登録番号 KKK-170004-VE

48.6Φ単管や50角バタ・60角バタに取付可
鋼矢板や天端への取付など様々なケースに対応

水抜きパイプ取付専用足場ブラケット

水抜きパイプ足場

水抜きパイプに差し込み、ナットで締めるだけで設置できる足場ブラケットです。単管を組まなくても良いため、施工時間、工数の大幅削減が可能です。

国土交通省新技術情報提供システム
NETIS 登録
登録番号 QS-190050-VE

50φ～ 100φのパイプに対応

Hoshin 株式会社 ホーシン

フックをかけて設置

角バタ用 :60 角の角バタ対応
丸バタ用 :50 角バタ・48.6Φ単管対応
自在フック:140mm幅までの構造物に対応

■オプション品
・自在フック
・延長バー

角バタの場合

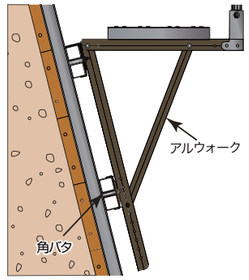

丸バタの場合

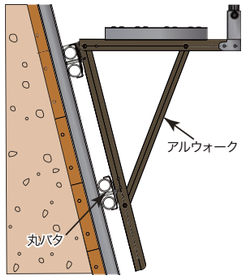

直付け

専用固定金具を使用して壁に直付け

■直付け用オプション品
・垂直壁・斜壁用取り付け金具
・アンカーボルト
・5 分 6 分取付フック
・天端アンカー取付フック
・延長バー

垂直壁の場合

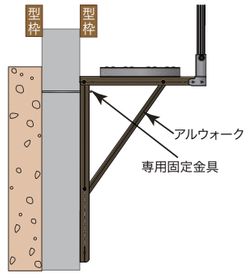

アンカーボルトの場合

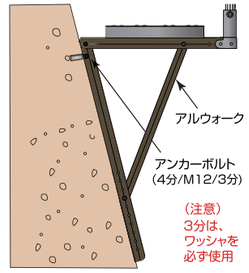

丸セパPコンの場合

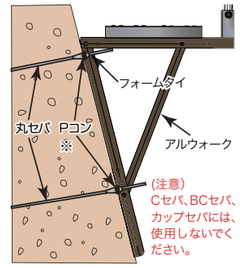

※コンパネ用 P コンへの取り付けは、
ワッシャを数枚使用してください。

堰堤工事

コンパネ工法の丸バタに設置

高速道路開通工事

コンパネ工法の角バタに設置

スマートインター工事（テールアルメ工法）

垂直壁・斜壁用取付金具使用

造成工事

単管に設置

石積み工事

単管に設置

港湾護岸改修工事

アンカーボルトで取付

護岸工事

延長バー＋自在フックを使用し、鋼矢板に設置

護岸工事

自在フックを使用し、鋼管杭に設置

堰堤工事

丸セパ P コンに取付

木製型枠用 P コン取付例

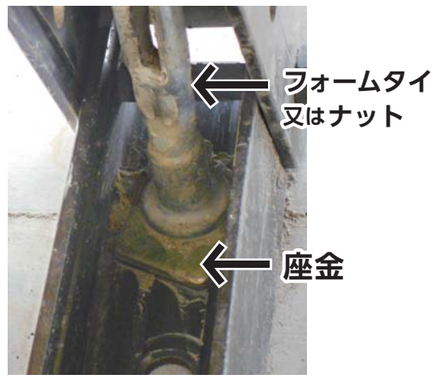

※Bセパ使用可、Cセパ・カップセパ使用不可

直付け

造成工事 (スーパーテールアルメ工法)

垂直壁・斜壁用取付金具を使用し、4 分取付穴に設置

造成工事 (RS パネル工法)

M12 インサートへ取付

橋迂回路工事 (アクアテール 35)

5 分･6 分取付フックを使用し、M16 インサートへ取付

橋脚掛替工事

天端アンカー取付フック＋延長バーを使用し、アンカーボルトに取付

その他の
アデムウォール
設置事例はこちら▶

造成工事 (アデムウォール)

専用取付金具を使用

造成工事 (ジオパネル)

4 分インサートへ取付

水抜きパイプ足場 設置事例

水抜きパイプに差し込み、ナットで締めるだけ！
単管足場の組み立て時間を大幅短縮

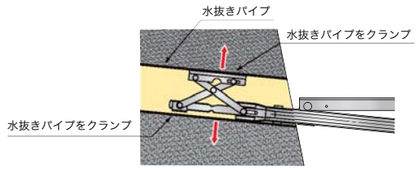

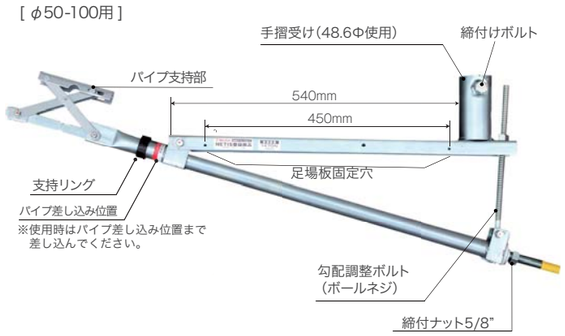

道路改良工事

河川工事

道路改良工事

高速道路 JCT 工事

高速道路工事

河川工事

自動車道舗装工事

造成工事

調整池築造工事

アルウォークオプション品

手すり

受注生産品　販売専用

アルミ製
規格：1.5m・2.0m・3.0m・4.0m
重量：1.5kg・2.0kg・3.0kg・4.0kg

手すり柱

レンタル可

規格：1.0m　重量：1.7kg
アルミ製

内手すりホルダー

内側に手すりを取付時に使用するホルダーです。
※2018年7月以降生産の
アルウォークに対応

レンタル可

天端作業の安全対策に最適

延長バー

レンタル可

足場の設置高さの調節に。

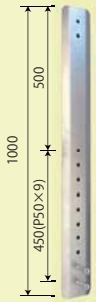

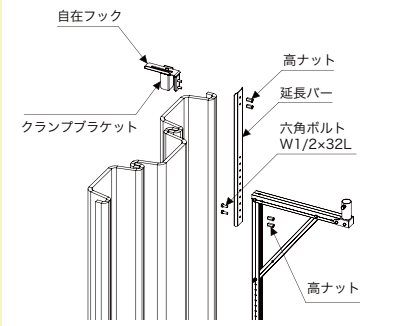

通常使用：延長バー×1、自在フック×1を使用
連結使用：延長バー×2、延長バー連結金具×1、自在フック×1を使用

あと施工アンカー　アンカーバード

販売専用

撤去もでき再使用可能なアンカーボルトです。

六角ボルト×1 平ワッシャ×1付

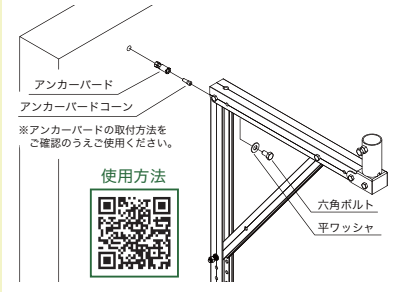

垂直壁・斜壁用取付金具

テールアルメに取付可能な専用金具です。

販売専用

専用プレート×1　専用ボルト×1
高ナット×1　平ワッシャ×2

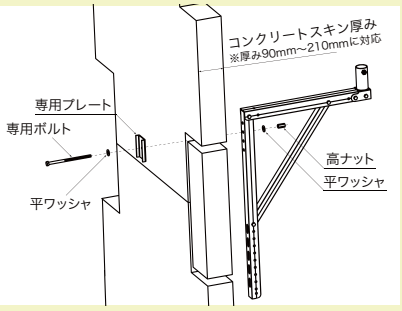

天端アンカー取付フック

天端へ取付用フックです。

レンタル可

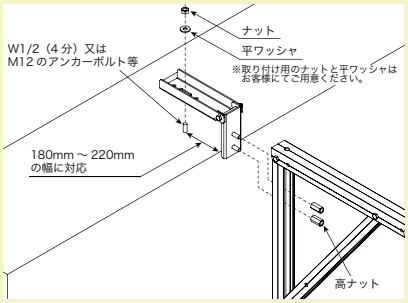

5分・6分取付フック

5分・6分のアンカーボルトへ対応可能

レンタル可

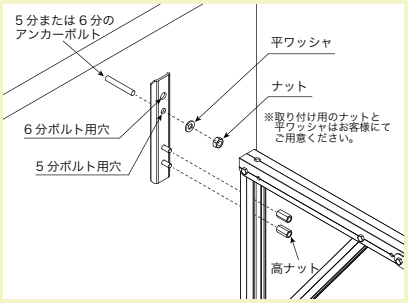

自在フック

幅が調整できるフックです。

レンタル可

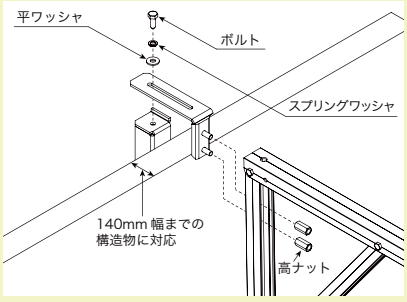

Hoshin
https://hoshin.co.jp/

土木・建築工事の省力化に貢献する
株式会社 ホーシン

本社 〒571-0017 大阪府門真市四宮 3-10-34
TEL.072-885-5433 FAX.072-884-3953

＜お問い合わせはこちらから＞
ホーくん

＜営業拠点＞ 東京支店 / 東北支店 / 中部営業所 / 大阪営業所 / 広島営業所 / 九州支店

260416（Ver.1.00）